NEXTAGE

Collaborative Humanoid Robot

KAWADA Robotics

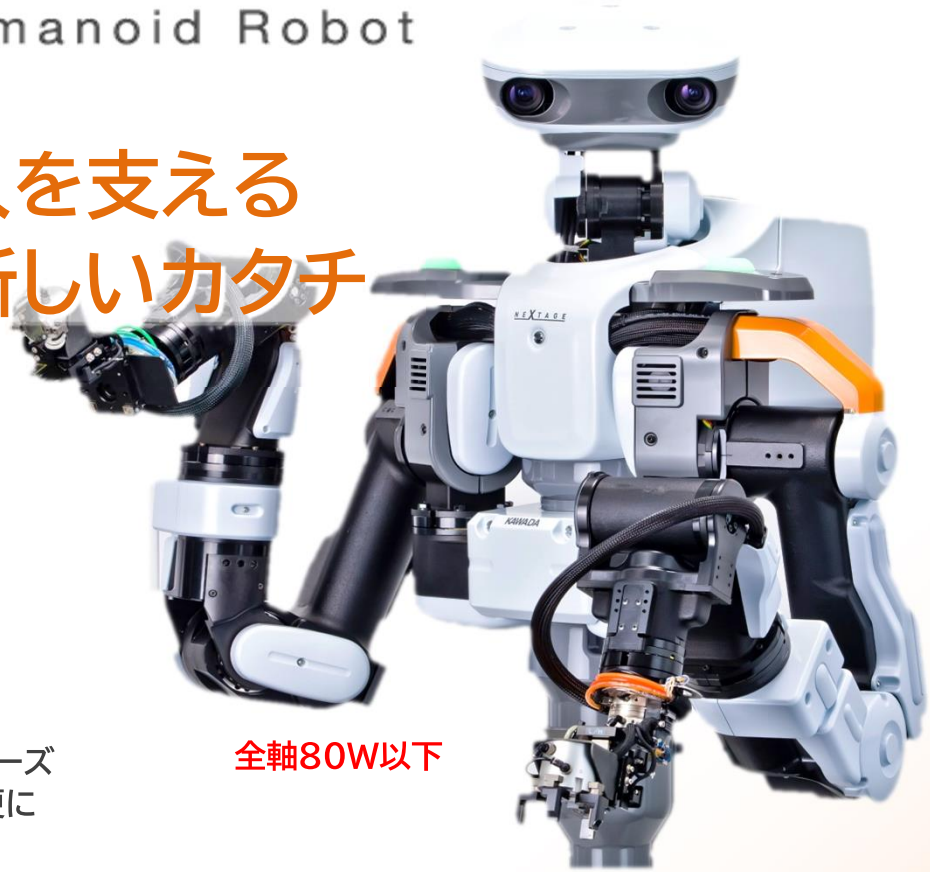

人に寄り添い、人を支える
ロボティクスの新しいカタチ

NEXTAGEは2009年に
「人と一緒に働くヒト型ロボット」
をコンセプトとし、製造現場の
安全確保と生産性向上を目的に
開発されました。

デビューから10年
- ①ペイロードの向上
- ②スピードUP
- ③ビジョンの高速化

モデルチェンジにより、幅広い現場ニーズに対応し、多様な作業への適用性を更に拡大しています。

全軸80W以下

人と共存
Collaboration
リスクアセスメントにより
安全柵不要の運用を実現！

簡便設置
Flexible installation
レイアウトの変更やロボットの移動を容易に実現！

オールインワン
All in One
双腕・ビジョン・コントローラ
統合型ロボットシステム！

コンパクトスペース
Compact space
人と同等のスペースで
作業が可能！

より柔軟に！より多様な工程に！

その他サービス

- オンラインサポート（NXマイスターサポート）
- NEXTAGE講習会（基本・実践・応用コース）
- 各種イベント開催（不定期開催）
- 各種リーフ公開

NEXTAGE
ARコンテンツ
iPhone用（iOS12以降）

基本仕様（SPECIFICATION）

ロボット本体（NXA）

駆動出力	各軸80W以下
間接軸数	15軸（右腕6軸、左腕6軸、腰1軸、首2軸）
可搬質量	定格　片腕2.5kg、両腕5.0kg 最大　片腕3.0kg、両腕6.0kg
繰返し位置決め精度	±0.03mm （位置安定化時間0.3秒以内、手先負荷2.5kg）
最大速度	単位：deg/s TCP負荷2.5kg その他諸条件詳細は、お問い合わせ下さい。
腕落下防止	肩ピッチと肘ピッチに電磁ブレーキ搭載
メカニカル インターフェース	ISO9409-1:2004 4項 寸法に準拠 （JIS B 8436:2005）
ビジョンシステム	頭部：ステレオカメラ（USB3.0）　212万画素 各腕：ハンドカメラ（USB3.0）　130万画素
質量	36kg（ロボット本体）約150kg（台座含む）
仕様環境	動作周囲温度 5～40℃ 湿度 20～80%RH（結露無きこと）

関節名称	最大速度
腰ヨー（CY）	144
首ヨー（NY）	383
首ピッチ（NP）	383
左/右肩ヨー（L/RSY）	223
左/右肩ピッチ（L/RSP）	139
左/右肘ピッチ（L/REP）	208
左/右手首ロール（L/RWR）	364
左/右手首ピッチ（L/RWP）	364
左/右手首ヨー（L/RWY）	364

コントロールボックス（CXA）

制御仕様	OS	QNX® Neutrino® RTOS（運動制御部） Microsoft®　Windows10 IoT Enterprise（画像認識部・UI）
	PTP制御	直線、回転
	補間	角度補間、直線球面補間
	指令入力	位置指定、間接角度指定
	速度設定	生産速度（%）、モーション速度（%）
	速度制御方式	台形制御
	原点出	アブソリュートセンサ
	指令最小単位	位置0.1mm、角度0.1deg
	位置教示方式	JOG方式（インチング方式）
	PROG容量	動作プログラム数（ワークフロー，モーション）制限なし ユーザー座標系9990点、最大教示位置数9990点
インターフェース	USBポート	USB2.0 6ポート（ドングルで1ポート使用） USB3.0 4ポート（ビジョンシステムで1ポート使用）
	Ethernet	RJ-45 ×2ポート（10/100/1000BASE-T）
	ディスプレイ	DVI-I ×1ポート　DisplayPort　×2ポート
	キーボード	PS/2　×1ポート
	拡張用	周辺機器用DC24V3A、外部表示灯信号×5 非常停止増設接点×2、一旦停止増設接点×2 ツールチェンジャー脱着指令×2、圧力センサ入力
	DIO	標準：入力16ch、出力16ch 増設：入力32ch、出力32ch（オプション）
電源	入力電圧	1φ100～240V（50/60Hz）許容AC85～264V
	漏電ブレーカ	定格電流15A、定格感度電流30mA
	消費電力	最大1300VA（周辺機器用DC24V/3Aにて使用時）

・QNX®及びNeutrino®は、QNX Software Systems Corporationの登録商標または商標です。
・Microsoft®及びWindows®は、Microsoft Corporationの登録商標または商標です。

外形寸法図

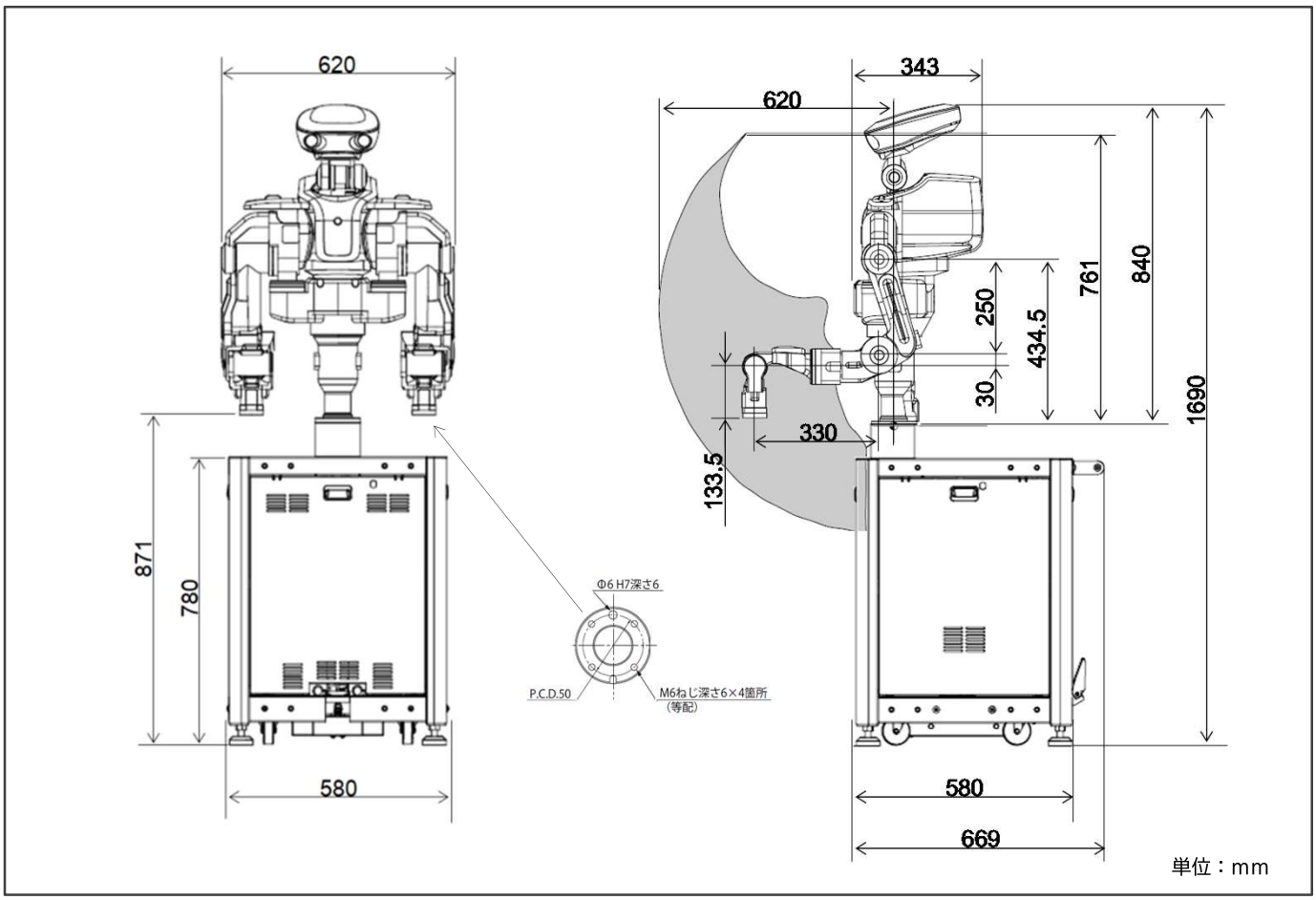

カワダロボティクス株式会社
KAWADA ROBOTICS CORPORATION
〒111-0036
東京都台東区松が谷1-3-5 JPR上野イーストビル7F
TEL:03-5830-3310(営業)　TEL:03-5830-3951(代表)
https://www.kawadarobot.co.jp/
お問合せはE-mailで ▸▸ nextage@kawadarobot.co.jp

※本カタログの内容及び仕様は、予告なく変更する場合があります。